ՏԱՐԱԾՔԻ ԴԵԿՈՐԱՏԻՎ ԼՈՒՍԱՏՈՒՆԵՐԻ
ԸՆԴՀԱՆՈՒՐ ՏԵՍՔԸ

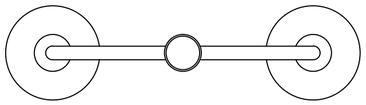

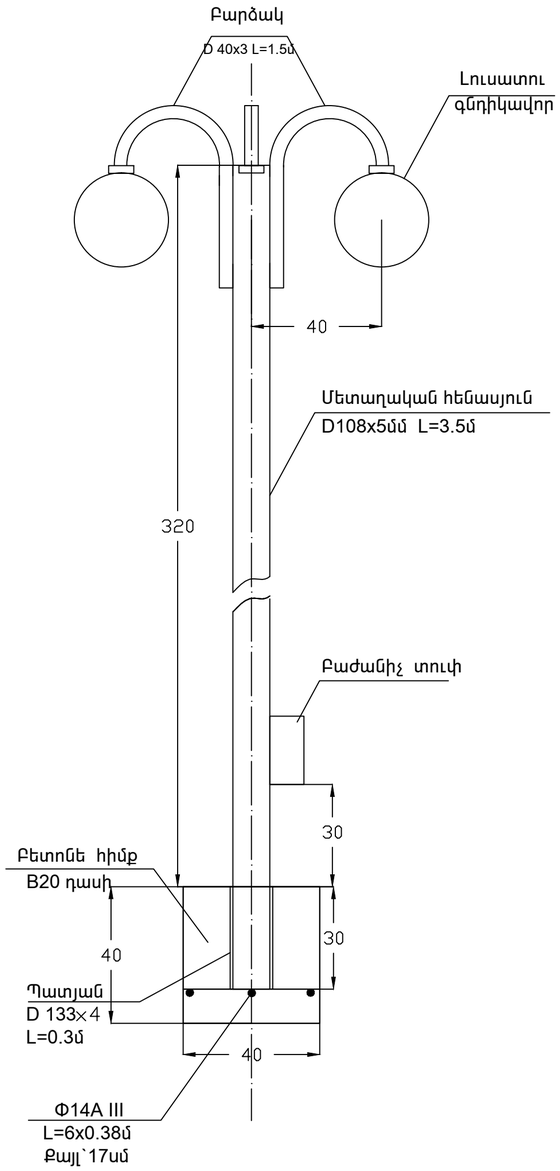

Հիմքի և փոսորակի կտրվածք

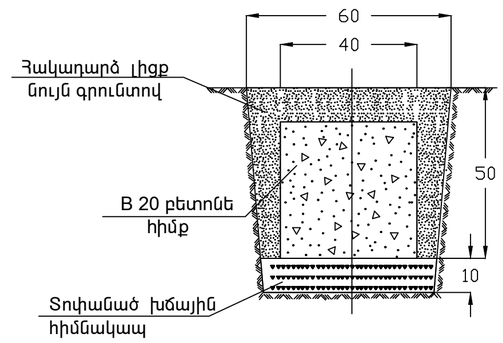

Որմնակապային ամրան

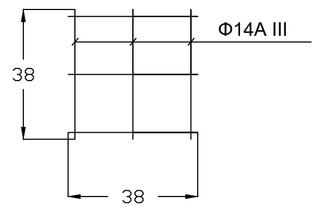

Ն.Գ.Ճ.	Հ.ՀԱՐՈՒԹՅՈՒՆՅԱՆ		ՕԲ.ԱՆՎԱՆՈՒՄԸ ԱՐՇԱԼՈՒՅՍ ՀԱՄԱՅՆՔԻ ՄԱՆԿԱՊԱՐՏԵԶԻ ՎԵՐԱԿԱՌՈՒՑՈՒՄ	ASMED design «ԱՍՔՄԵԴ դիզայն» ՍՊԸ
ՆԱԽԱԳԾԵՑ	Ս ԲԵՐԲԵՐՅԱՆ			
			ԹԵՐԹԻ ԱՆՎԱՆՈՒՄԸ Արտաքին լուսավորության հենասյուն	ՕԲՅԵԿՏ 02/15
				ԹԵՐԹ ԷՏ - 15 ՓՈՒԼ ԱԳ
				ԹԵՐԹԵՐ 15
ՊԱՏՎԻՐԱՏՈՒ՝				